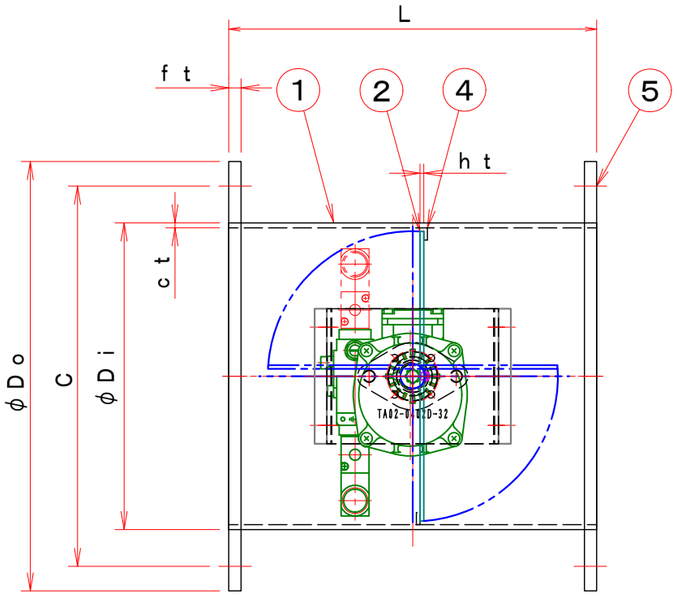

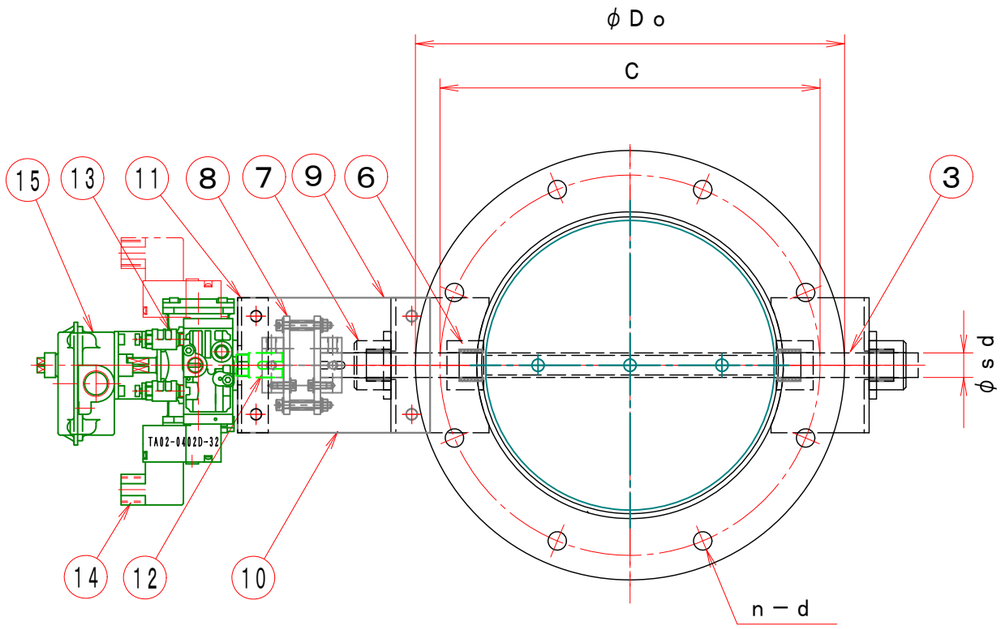

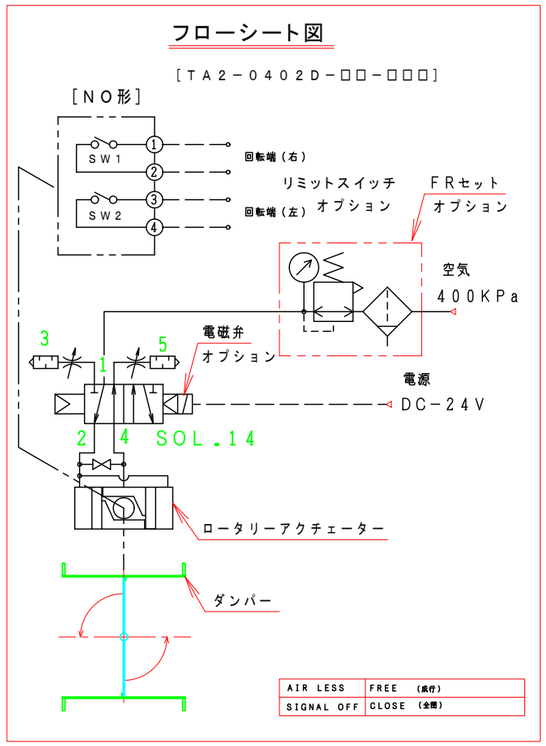

特　記

1．板フランジとケーシング接合部の内面は全溶接、外側は点付溶接。

2．仕上げは内外面酸洗いとする。

3．本図ダンパーの使用範囲は下記の通です。外径寸法はミリサイズ（ダクトサイズ）です。

静圧：±４ＫＰａ以下　風速：２５ｍ／ｓ以下　温度：－１０～４００℃以下

☆　ロータリーアクチェーターは仕様により異なります、別途お問い合せ下さい。

注記

図中の寸法については現場調査及び機器設計等の進捗にともなって変更することがある。

型　　式	φDi	φDo	C	n－d	L	ct	ht	ft	φsd	軸　受	ロータリーアクチェーター
EHDHAF－ 75－SHU	76.3	175	135	4－15	200	3.0	2.0	10	12	UFL－20215ES	TA2－0402D－□□
EHDHAF－100－SHU	100	200	160	8－15	220	3.0	2.0	10	15	UFL－20215ES	TA2－0402D－□□
EHDHAF－125－SHU	125	225	185	8－15	220	3.0	2.0	10	15	UFL－20215ES	TA2－0402D－□□
EHDHAF－150－SHU	150	250	210	8－15	220	3.0	2.0	10	15	UFL－20215ES	TA2－0402D－□□
EHDHAF－175－SHU	175	275	235	8－15	220	4.0	3.0	10	20	UFL－20420ES	TA2－0402D－□□
EHDHAF－200－SHU	200	300	260	8－15	220	4.0	3.0	10	20	UFL－20420ES	TA2－0402D－□□
EHDHAF－225－SHU	225	325	285	8－15	300	4.0	3.2	10	20	UFL－20420ES	TA2－0402D－□□
EHDHAF－250－SHU	250	350	310	8－15	300	4.0	3.0	10	20	UFL－20420ES	TA2－0402D－□□
EHDHAF－300－SHU	300	400	360	12－15	300	4.0	3.0	12	25	UFL－20525ES	TA2－050D－□□
EHDHAF－350－SHU	350	450	410	12－15	360	4.0	3.0	12	25	UFL－20525ES	TA2－063D－□□
EHDHAF－400－SHU	400	500	460	12－15	400	4.0	3.0	12	25	UFL－20525ES	TA2－063D－□□
EHDHAF－450－SHU	450	550	510	16－15	450	4.0	3.0	12	25	UFL－20525ES	TA2－063D－□□
EHDHAF－500－SHU	500	600	560	16－15	500	6.0	4.0	12	30	UFL－20630ES	TA2－080D－□□
EHDHAF－550－SHU	550	650	610	16－15	550	6.0	4.0	12	30	UFL－20630ES	TA2－080D－□□
EHDHAF－600－SHU	600	700	660	20－15	600	6.0	4.0	12	30	UFL－20630ES	TA2－080D－□□

No	部品名称 TITLE	数量 QTY	備考（規格・寸法）(DIMENSIONS)
15	電磁弁、開平信号付		オプション
14	電磁弁付		オプション
13	ロータリーアクチェーター	1	TA2－□□□D－□□□
12	アダプター	1	SS400
11	駆動部取付板	1	PGX－595
10	断熱接続板	2	SUS－304
9	軸受取付基台	2	SS400
8	耐熱カップリング	1	SS400
7	軸受け	2	SS400
6	シャフトボス	2	SS400
5	フランジ	1組	SUS－304
4	羽根当て	1	SUS－304
3	シャフト	1	SUS－304
2	可動羽根	1	SUS－304
1	ダンパー本体	1	SUS－304

見積参考図

尺度 SCALE

単位 UNITS

承認 APPROVED BY

設計 DESIGNED BY

検図 CHECKED BY

製図 DRAWN BY Takeda DEC. 02. 2020

名称 TITLE

自動・ダンパー

EHDHAF－□□□－SHU

耐熱400℃（SUS）

栄進空調株式会社
EISHIN KUCHO CO., LTD.

EHDHAF－□□□－SHU

変更回数 REV.MARK 01

図面番号 DRAWING NO.

M/#　O/#　工事番号 JOB No.